HUAWEI

HUAWEI B160

Juhtmevaba sideterminal

KASUTUSJUHEND

Copyright © Huawei Technologies Co., Ltd. 2010. Kõik õigused kaitstud.

Käesoleva dokumendi sisu osaline või täielik kopeerimine, üleandmine, levitamine või salvestamine ükskõik millises vormis Huawei Technologies Co., Ltd. kirjaliku loata on keelatud.

Käesolevas dokumendis kirjeldatud seade võib sisaldada autoriõigusega kaitstud Huawei Technologies Co., Ltd ja võimalike litsentsiaaride tarkvara. Klientidel ei ole lubatud ülalmainitud tarkvara ühelgi viisil taastoota, jaotada, muuta, osadeks jagada, koost lahti võtta, dekrüpteerida, ekstraheerida, ümber ehitada, liisida, loovutada või all-litsentseerida, välja arvatud juhul, kui nimetatud piirangud on seadusega keelatud või on ülalmainitud toimingud autoriõiguste omanike poolt lubatud.

Kaubamärgid ja load

HUAWEI, **HUAWEI** ja on Huawei Technologies Co., Ltd. kaubamärgid või registreeritud kaubamärgid.

Teised kaubamärgid, tooted, teenused ja ettevõtete nimed on vastavate omanike omandus.

Teatis

Mõned käesolevas dokumendis kirjeldatud toote ja selle täiendtoodete omadused võivad sõltuda paigaldatud tarkvarast, kohaliku võrgu seadetest ja võimsusest ning nende talitus ei pruugi olla toetatud või on kohaliku võrgu operaatorite või võrguteenuse pakkujate poolt piiratud; seega võib käesoleva dokumendi sisu ostetud tootest erineda.

Huawei Technologies Co., Ltd jätab endale õiguse mistahes hetkel muuta käesolevat dokumenti ja selle sisu sellest eelnevalt teavitamata.

GARANTII PUUDUMINE

SELLE KASUTUSJUHENDI SISU ON ÄRA TOODUD „NAGU ON“. KUI SEADUS EI SÄTESTA TEISITI, EI ANTA MINGEID GARANTIISID, EI OTSESEID EGA KAUDSEID, SEALHULGAS, KUID MITTE PIIRATUD KAUDSETE GARANTIIDEGA SEOSES KAUBANDUSLIKU SOBIVUSEGA VÕI SOBIVUSEGA TEATUD OTSTARBEKS, SEOSES KÄESOLEVA KASUTUSJUHENDI ÕIGSUSE, USALDAVATUSE VÕI SISUGA.

KOHALDATAVA SEADUS MAKSIMAALSES LUBATUD ULATUSES EI OLE HUAWEI TECHNOLOGIES CO., LTD ÜHELGI JUHUL VASTUTAV ERILISTE, JUHUSLIKE, KAUDSETE, TEGEVUSEST TULENEVATE VÕI ÄRI KATKEMISEST TINGITUD KAHJUDE EGA ANDMETE, KASUMI, TULUDE, HEA NIME VÕI OODATAVATE HOIUSTE KAOTUSE EEST.

Impordi- ja ekspordimäärused

Kliendid peavad järgima kõiki kohaldatavaid ekspordi- ja impordiseaduseid ning ekspordi– ja impordimääruseid ja omandama käesolevas kasutusjuhendis kirjeldatud toote (ning selle juurde kuuluva tarkvara ja tehniliste andmete) ekspordiks, re-ekspordiks või impordiks vajalikud riiklikud load ja litsentsid.

Sissejuhatus

Märkus:

Traadita telefoniside terminali (TTT) joonised on informeeriva loomuga, toote värvus ja täpne disain sõltuvad mudelist.

Eestvaade

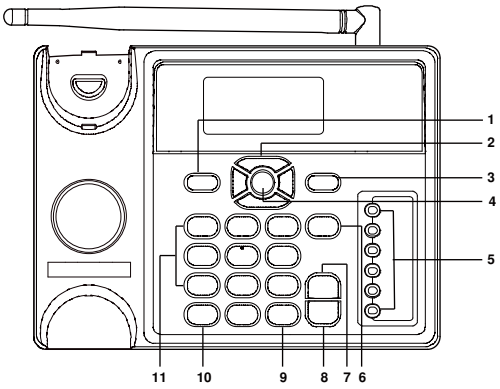

Nr.	Element	Kirjeldus
1	**Vasakpoolne menüüklahv**	• **Peamenüüsse** sisenemine ooterežiimis. • Ekraani vasakpoolses alumises nurgas näidatud valiku valimine.
2	Kerimisklahvid	• Lühivalikute menüüsse sisenemine ooterežiimis. • Kõne ajal helitugevuse muutmine.
3	**Parempoolne menüüklahv**	• **Kontaktide** menüüsse sisenemine ooterežiimis. • Ekraani parempoolses alumises nurgas näidatud valiku valimine.
4	Klahv OK	• **Menüüsse** sisenemine ooterežiimis. • Ekraani vasakpoolses alumises nurgas näidatud valiku valimine.
5	Kiirklahvid	• Telefoninumbri kiirvalimine. • Telefoninumbrile kiirvaliku määramiseks vali **Settings** (*seaded)* > **Phone settings** (*telefoni seaded)* > **Shortcuts** (*kiirvalikud)*.

Nr.	Element	Kirjeldus
6	Lõpetamise klahv	• Kõne lõpetamine või sissetuleva kõne eiramine. • Seadme sisse- ja väljalülitamiseks vajuta klahvile ja hoia seda all. • Ooterežiimi taasaktiveerimine.
7	Klahv „käed-vabad„	• Helista või vasta kõnele telefonitoru kasutamata. • Tühista käed-vaba režiimis teostatud numbri valimine. • Lõpeta käed-vabad režiimis teostatud kõne.
8	Klahv „helista/vali uuesti“	• Helista või vasta kõnele. • Vaata valitud numbreid ooterežiimis.
9	Klahv **#**	• Ümberlülitumiseks tavaprofiililt vaiksele ja vastupidi vajuta klahvile ning ja hoia seda all. • Redigeerimisrežiimis sisestusviisi T9 sisse- ja väljalülitamine. • Märgi või tühista kirje.
10	Klahv *	• Ooterežiimis klaviatuuri lukustamiseks vajuta klahvile ja hoia seda all. • Sisestusviisi valimine redigeerimisrežiimis.
11	Numbriklahvid	Numbrite ja tähemärkide sisestamine.

Tagantvaade ja külgvaade

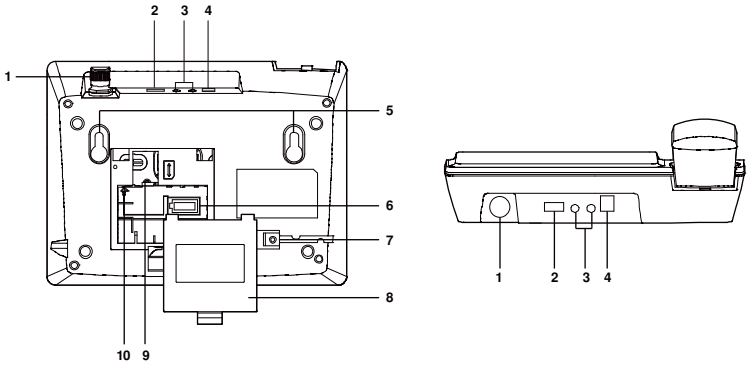

Nr.	Element	Nr.	Element
1	Antennipistik	**2**	USB pistik andmeside jaoks
3	„Käed vabad“ peakomplekti pistik	**4**	Vooluadapteri pistik

Nr.	Element	Nr.	Element
5	Seinakinnitid	**6**	Aku pesa
7	Telefonitoru keerdjuhtme pesa	**8**	Aku pesa kate
9	SIM-kaardi pesa	**10**	Aku juhe

Ikoonid

Ikoon	Kirjeldus	Ikoon	Kirjeldus
	Võrgu signaalitugevuse näit		Helistamine
	Äratuskell on aktiveeritud		Võrguteenus puudub
	Saabunud sõnum		Režiim „käed-vabad„
	Saabunud helisõnum		Toide võrgust
	Klahvilukk on aktiveeritud		Aku laetuse tase
	Hääletu profiil on aktiveeritud		3G võrk
	Liin 2 on valitud		

Menüü

Contacts (*kontaktid*)		**Messages (*sõnumid*)**		**Call log (*kõnede logi*)**
1. Phone (*telefon*) 2. SIM (*SIM*) 3. Groups (*grupid*) 4. Speed Dial Number (*kiirvaliku numbrid*) 5. Copy all (*kopeeri kõik kirjed*) 6. Delete all (*kustuta kõik kirjed*) 7. Settings (*seaded*)		1. Write SMS (*kirjuta SMS*) 2. Inbox (*saabunud sõnumid*) 3. Drafts (*mustandid*) 4. Sent (*saadetud sõnumid*) 5. Settings (*seaded*) 6. Delete all (*kustuta kõik sõnumid*) 7. Memory status		1. Missed (*vastamata kõned*) 2. Received (*sissetulnud kõned*) 3. Dialed (*valitud kõned*) 4. Calls status (*kõnede staatus*) 5. Delete all (*kustuta kõik kirjed*)

8. Memory status (*mälu seisund*)		(*mälu seisund*)		
Tools (*tööriistad)*		**Profiles (*profiilid)***		**Settings (*seaded)***
1. Alarms (*alarmid*) 2. Calendar (*kalender*) 3. Calculator (*kalkulaator*) 4. World Time (*maailmakell*)		1. Normal (*tavaprofiil*) 2. Silent (*hääöetu profiil*) 3. Activity (*tegevus*) 4. My profile 1 (*minu profiil 1*) 5. My profile 2 (*minu profiil 2*)		1. Phone settings (*telefoni seaded*) 2. Display settings (*ekraani seaded*) 3. Call settings (*kõne seaded*) 4. Network (*võrk*) 5. Security (*turvaseaded*)

Menüü kasutamine

1. Peamenüüsse sisenemiseks vajuta ooterežiimis **vasakpoolsele menüüklahvile**.
2. Menüüs liikumiseks vajuta klahvile ⌃ või ⌄. Menüüpunkti valimiseks vajuta **vasakpoolsele menüüklahvile**.
3. Kui menüüpunkt sisaldab alammenüüsid, korda p.2.
4. Kasuta valitud funktsiooni vastavalt ekraanil ilmuvatele juhistele.
5. Eelmisesse menüüpunkti tagasipöördumiseks vajuta **parempoolsele menüüklahvile**.
6. Ooterežiimi taasaktiveerimiseks vajuta klahvile ⏻.

Paigaldamine

SIM-kaardi paigaldamine

⚠ **Hoiatus:**

SIM-kaarti ja selle kuldset ühendusosa ei tohi kahjustuste vältimiseks kraapida ega painutada. SIM-kaarti paigaldades või eemaldades tegutse ettevaatlikult.

Lülita seade välja ja eemalda toitejuhe. Paigalda SIM-kaart vastavalt allolevale joonisele. Veendu, et SIM-kaardi kuldne ühendusosa asetub allapoole.

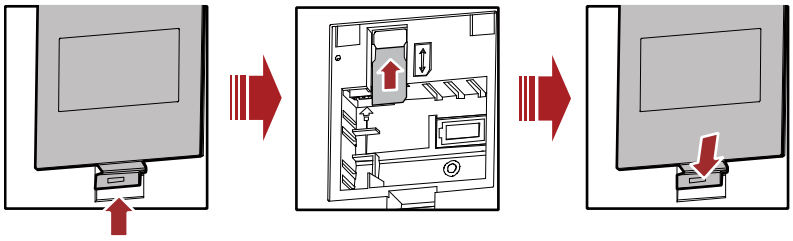

Aku paigaldamine

Lülita seade välja ja eemalda toitejuhe. Paigalda aku vastavalt allolevale joonisele. Veendu, et aku toitejuhe ja aku pesa on omavahel sobivad. Paigalda aku õiges asendis.

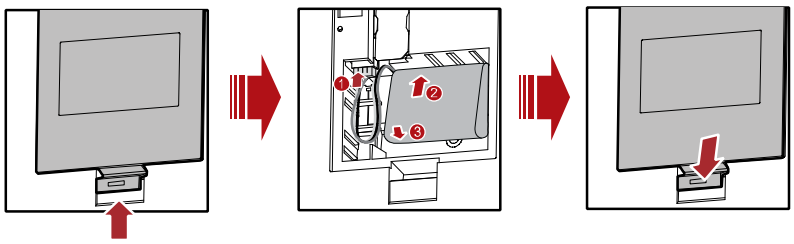

Vooluadapteri paigaldamine

1. Paigalda aku vastavalt aku paigaldamise juhistele.
2. Ühenda toitejuhtme üks otsa seadmega ning teine ots vooluvõrguga.
3. Ekraanile ilmub aku laadimise näidik. Laetud aku puhul muutub näidik staatiliseks.

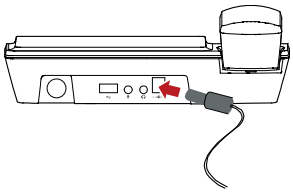

Märkus:

- Eemalda aku, kui seadet pikema aja jooksul ei kasutata.
- Kui aku on tühjenenud või seda pole kaua kasutatud, ei pruugi seadme ekraan aku laadimisel toimida. Selline olukord on tavaline. Aku laadimisel võib seadme mõne aja möödudes kasutamiseks sisse lülitada.
- Tavaoludes saab seade voolu vooluadapterist ning kasutab akut vaid juhul, kui vool ei ole vooluvõrgu kaudu saadaval. Veendu, et aku oleks enne akutoite kasutamist alati laetud, sest aku toimimisaeg on piiratud.

Peakomplekti paigaldamine (valikuline)

Seade toetab „käed vabad“ peakomplekti kasutamist (ei sisaldu pakendis).

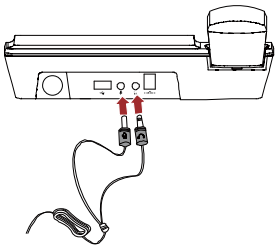

Helistamine

Helistamine

1. Sisesta number kasutades ühte alltoodud võimalustest:
- Sisesta number klaviatuurilt.
- Vali number **kõnede logist.**
- Vali number **kontaktide** loetelust.
2. Numbri valimiseks vajuta klahvile .
3. Kõne lõpetamiseks vajuta klahvile .

Kõnele vastamine

Sissetuleva kõne vastuvõtmiseks on alljärgnevad võimalused:

1. Vajuta klahvidele või
2. Vajuta **vasakpoolsele menüüklahvile.**
3. Tõsta telefonitoru hargilt.

Sissetuleva kõne eiramiseks vajuta klahvile .

Sõnumid

Sõnumi kirjutamine

1. Vali **Messages** (*sõnumid)* > **Write SMS** (*kirjuta SMS*).
2. Sõnumiga seotud toimingute teostamiseks vali sõnumi redigeerimise ekraanivaatel **Options** (*valikud*).
3. Saaja numbri valimiseks vajuta klahvile .
4. Sõnumi saatmiseks vajuta klahvile .

Märkus:

Ühe sõnumi maksimaalne pikkus on 160 tähemärki (ladina tähestik). Kui sisestatud sõnum ületab ülalmainitud piirmäära, jagatakse tekst saatmise käigus automaatselt kaheks või enamaks sõnumiks.

Sõnumi vaatamine

Sissetulevate sõnumite kaust sisaldab saabunud sõnumeid.

1. Vali **Menu (***menüü)* > **Messages** *(sõnumid)* > **Inbox** *(saabunud sõnumid).*
2. Sõnumite nimistus liikumiseks kasuta klahve /.
3. Sõnumi vaatamiseks vajuta klahvile OK.
4. Sõnumile vastamiseks, sõnumi kustutamiseks, edasisaatmiseks, sõnumi saatja numbrile helistamiseks või numbri salvestamiseks kasuta **vasakpoolset menüüklahvi.**

Sisestusviisid

Märkus:

- Sisestusviisi muutmiseks vajuta klahvile *****.
- Sisestusviisi T9 aktiveerimiseks või keelamiseks vajuta klahvile **#**.
- Sümbolite nimistu vaatamiseks vajuta klahvile **1**.
- Kursori ees oleva sümboli kustutamiseks kasuta **parempoolset menüüklahvi**.

Sisestusviis T9

Täheklahvile ühekordsel vajutamisel kuvatakse sisestatud tähemärkide põhjal eelsisestatud sõnade valik rippemenüüna.

Tavapärane sisestusviis

Kui T9 on välja lülitatud, saad kasutada tavapärast sisestusviisi. Vajuta täheklahvi kuni ekraanile ilmub otsitav sümbol.

Numbriline sisestusviis "123"

Numbrite sisestamiseks sõnumi sisestamise ekraanivaatel vajuta numbriklahvile ja hoia seda all.

Võid valida ka numbrilise sisestusviisi ”123” aktiveerimise - selleks kasuta järjestikulist vajutust klahvil * ning seejärel sisesta numbrid sümbolklahvidele vajutades.

Sümbolite sisestusviis

Seade toetab klahvistikust mittesõltuvat sümbolite sisestamist

Näiteks kooloni (“:”) sisestamiseks kasuta kerimisklahvi, vali ekraanil sümbolite nimistust “:” ning vajuta klahvile OK.

Keele valik sõnumite sisestamisel

Keele muutmiseks vali sõnumi redigeerimisrežiimis **Options** (*valikud)* > **Input language** (*sisestuskeel)*.

Andmesideteenus

Seadme ja arvuti ühendamine

Seadet arvutiga ühendades on võimalik kasutada mobiilset andmesidet. Andmesideteenuste kasutamiseks tuleb soetada andmesideteenuste pakett. Täpsema info saad teenusepakkujalt.

Märkus:

- Enne ühenduse loomist lülita seade välja ning eemalda toitejuhe vooluvõrgust.
- Ühenduse loomiseks kasuta tootja poolt kaasasolevat andmesidetarkvara.

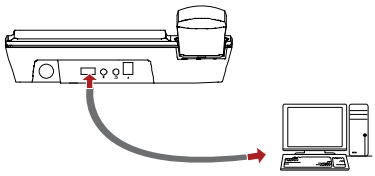

Haldustarkvara paigaldamine

Allolev lõik kirjeldab haldustarkvara ja riistvara draiverite paigaldamist. Kirjeldatud toimingud on informatiivse loomuga.

1. Ühenda juhtmevaba sideterminal ja arvuti sobiva USB-kaabli abil.
2. Arvuti näeb uut riistvara ning paigaldab modemi draiveri automaatselt.
3. Paigaldusprogramm käivitub automaatselt ning ekraanile ilmub paigaldusprogrammi vaade.
4. Järgi paigaldusprogrammi juhiseid
5. Paigalduse lõppedes ilmub arvuti töölauale seadme haldustarkvara otsetee ikoon.

Märkus:

Nõuded arvuti operatsioonisüsteemile: Windows 2000, Windows XP, Windows Vista (32-bitine või 64-bitine), Windows 7.

Andmesideteenuste kasutamine

Andmesideteenuse kaudu saad teostada mitmeid toiminguid, näiteks surfata internetis. Täpsema info saad teenusepakkujalt. Allolevad toimingukirjeldused on informatiivse loomuga.

1. Tee hiirega äsja loodud ikoonil **FWT Partner** *(traadita telefoniside terminali partner)* topeltklikk.
2. Vali **Settings** (*Asetukset* ehk *seaded*) ning seejärel uue profiili loomiseks **New** (*Uusi* ehk *uus).*
3. Sisesta profiili nimeks **EMT Internet** ja kontrolli, et sissehelistamisnumber oleks *99#.
4. Seejärel vali **APN** asendiks **Static** (*Staattinen* ehk *staatiline*) ning sisesta parameetri väärtuseks **internet.emt.ee**. Vajuta **Save** (*Tallenna* ehk *salvesta*).
5. Lõpuks salvesta profiil klikkides **OK**.

6. Ühenduse loomiseks vali **Connect** (*Ühdista* ehk *ühenda).* Internetti saad kasutada sisselogimisprotsessi lõppedes.

Märkus:

- Ühendusprofiili info sõltub operaatorist. Täpsema info saad teenusepakkujalt.
- Ühenduse loomise järgselt kuvatav ühenduse kiirus näitab ligikaudselt andmesidepordi ühenduse kiirust. Täpsema info saad teenusepakkujalt.
- Oluline! Enne esmast kasutamist tutvuge ka EMT Interneti hinnakirjaga.
- NB! Hoidmaks sidekulusid kontrolli all, soovitame Teil alati mobiilse interneti ühendus katkestada, kui Te seda ei vaja (vajutades selleks *Disconnect* või *Katkaise yhteys*). Samuti soovitame enne välismaale siirdumist tutvuda kohaliku võrgu roaminghindadega ning maksustussammuga EMT kodulehel - nii väldite ebameeldivaid üllatusi arvetega!

Turvaseaded

Seadme turvalisusega seotud seaded on muudetavad. Kliki **Settings** (*seaded)* > **Security** *(turvalisus)* ning seejärel vali alltoodud turvalisuse seaded.

Reset *(taasta algseadistus)*

See valik tühistab kasutaja poolt sisestatud ja muudetud seaded ning taastab tootja algseadistuse.

Password Lock *(salasõnaga lukustamine)*

See valik aktiveerib või tühistab telefoni turvakoodi ja PIN-koodi.

Change Password (*muuda salasõna)*

1. Vali **Security** (*turvaseaded*) > **Change password** (*muuda salasõna*).
2. Vali soovitud parameeter.
3. Sisesta kehtiv salasõna (telefoni algne salasõna on 0000).
4. Sisesta uus salasõna.
5. Sisesta uus salasõna kinnitamiseks teistkordselt.

Märkus:

- PIN-koodi muutmiseks pead kõigepealt seadma määrangule **PIN lock** (*PIN-lukk)* väärtuse **On** (*aktiveeritud*).
- SIM-kaart lukustub, kui sisestad PIN-koodi või PIN2-koodi kolmel korral valesti. SIM-kaardi lukust vabastamiseks pead sisestama PUK-koodi või PUK2-koodi. SIM-kaart lukustub jäädavalt, kui sisestad PUK-koodi või PUK2-koodi valesti kokku kümnel korral.
- PUK-koodi või PUK2-koodi saad koos SIM-kaardiga. Kui koodi ei ole või oled selle unustanud, pöördu teenuspakkuja poole.

Hoiatused ja ettevaatusabinõud

See peatükk sisaldab olulist teavet seadme tööst ning juhiseid seadme ohutuks kasutamiseks. Loe hoolikalt allolevat teavet enne seadme kasutamist.

Seade on elektrooniline

Seadme väljalülitamine aktiivse kasutamise ajal on keelatud. Ära kasuta seadet, kui seadme

kasutamine on ohtlik või see häirib teiste seadmete tööd.

Seadme mõju meditsiiniseadmetele

- Järgi tervishoiuasutuste ja haiglate poolt seatud reegleid ja piiranguid. Ära kasuta seadet, kui selle kasutamine on keelatud.
- Südamestimulaatorite tootjad soovitavad stimulaatori häirete vältimiseks hoida seadet stimulaatorist vähemalt 15 cm kaugusel. Südamestimulaatori korral kasuta seadet stimulaatori suhtes vastaspoolel ning ära pane seadet riiete esitaskutesse.
- Mõned juhtmevabad seadmed võivad mõjutada kuulmisaparaatide talitust. Konsulteeri teenusepakkujaga, kui seade häirib kuulmisaparaadi toimimist.

Plahvatusohtlike ja kergestisüttivate ainete mõjuala

Ära kasuta seadet plahvatusohtlike ainete mõjualas. Järgi piirkonnas kehtivad reegleid ja piiranguid. Plahvatusohtlikud alad on muuhulgas piirkonnad, kus on soovitav sõiduki mootor seisata. Sädemete teke nimetatud alal võib tekitada vigastusi või koguni surma põhjustava plahvatuse või tulekahju. Hoidu seadme sisselülitamisest tanklates. Järgi raadioseadmete kasutust piiravaid reegleid kütuse käitluskohtades (tanklad, hoidlad, jaotusalad) ning keemiatoodete tehastes. Samuti järgi piiranguid plahvatustööde piirkonnas. Enne seadme kasutamist veendu, et ala ei oleks potentsiaalselt plahvatusohtlik (need alad on enamasti, kuid mitte alati, selgelt märgistatud). Selliste alade hulka kuuluvad muuhulgas veesõidukite sisemised tekid, kemikaalide ladustamis- või käitlusalad ning alad, kus õhk sisaldab kemikaale või kemikaalide osiseid (nt. graanulid, tolm või metallipulber). Vedelgaasi (nt. propaan, butaan) kasutavate sõidukite puhul uuri tootjalt, kas seadme kasutamine sõiduki läheduses on ohutu.

Liiklusohutus

- Seadme kasutamine sõidu ajal on keelatud. Seadme kasutamisel järgi kohalikke seaduseid ja määruseid.
- Õhusõidukis ei ole seadme kasutamine lubatud. Lülita seade enne õhusõidukisse sisenemist välja. Seadme raadiosignaal võib ohtlikult häirida õhusõiduki tööd ja takistada traadita telefonisidet. Samuti võib olla seadme kasutamine õhusõidukis seadusega keelatud.

Keskkond, kus seadet kasutatakse

- Seadet ei tohi kasutada ega laadida tolmuses, niiskes ja mustas keskkonnas. Samuti ole lubatud seadme kasutamine ja laadimine magnetvälja mõjualas. Vastasel juhul võib tekkida rike seadme vooluringis.
- Välgust põhjustatud kahjustuste vältimiseks hoidu seadme kasutamisest äikesetormi ajal.
- Hoidu antenni puutumisest kõne ajal. Antenni puutumine mõjutab kõne kvaliteeti ja suurendab voolutarvet ning see põhjustab kõne- ja ooteaja lühenemist.
- Kasuta ainult tootja poolt heakskiidetud tarvikuid ja lisavarustust. Heakskiitmata tarvikute kasutamisel katkeb toote garantii.
- Seade eraldab töö käigus soojust ning seepärast tuleb see paigaldada varjulisse ja hea õhuvahetusega kohta. Seadet ei tohi kinni katta, seadmele ei tohi asetada esemeid ja seadet ei tohi paigutada vee ning tule- või plahvatusohtlike ainete lähedusse.
- Seade peab asuma inimestest ja antennidest vähemalt 20 cm kaugusel.
- Laadimise ajal peab seadme ümbruses olev temperatuur olema vahemikus -10℃ kuni 45℃. Ajal, mil seade töötab akutoitel, peab temperatuur jääma vahemikku -10℃ kuni 55℃.

Laste turvalisus

Järgi kõiki laste turvalisusega seotud ettevaatusabinõusid. Ära luba lastel seadme ega selle tarvikutega mängida. Seadme komponendid võivad põhjustada lastele lämbumisohtu. Veendu, et seade ja selle tarvikud ei oleks lastele kättesaadavad.

Tarvikud

Kasuta ainult tootja poolt tarnitud tarvikuid. Teiste tootjate või tarnijate tarvikute kasutamine võib põhjustada toote garantii katkemist, seadme riket ja tekitada otsest ohtu.

Aku ja laadija

- Eemalda seade ja laadija vooluvõrgust ajaks, mil seadet ei kasutata.
- Aku pooluseid ei tohi ühendada elektrit juhtivate materjalide abil (nt. metallesemed, võtmed, ehted). Vastasel juhul võib aku vooluringis tekkida lühis ning see võib põhjustada vigastusi ja tekitada põletushaavu.
- Akut ei tohi osadeks lahti võtta ning keelatud on aku pooluste jootmine. Vastasel juhul võib tekkida elektrolüüdi leke, ülekuumenemine, tulekahju või plahvatus.
- Aku elektrolüüdi lekke korral väldi elektrolüüdi sattumist nahale ja silmadele. Elektrolüüdi sattumisel nahale või silmadele puhasta kokkupuutepiirkond koheselt puhta veega ja võta ühendust arstiga.
- Eemalda aku koheselt seadmest ja lõpeta seadme kasutamine, kui aku on deformeerunud, muutnud värvust või muutub laadimisel või ladustamisel ebatavaliselt kuumaks. Vastasel juhul võib tekkida aku leke, ülekuumenemine, plahvatus või tulekahju.
- Lõpeta koheselt voolujuhtme kasutamine, kui voolujuhe on kahjustunud (nt. juhe on katki või juhtmekate on keskosani vigastatud) või voolujuhtme pistik on lahti. Vastasel juhul võib tekkida elektrilöögi oht, lühis laadijas või tulekahju.
- Akut ei tohi plahvatusohu tõtu põletada. Samuti on plahvatusohtlik vigastatud aku.
- Ebaõiged võtted aku vahetamisel võivad tekitada plahvatusohu. Kasutatud akud tuleb suunata taaskasutusse või hävitada vastavalt kohalikele määrustele või seadmega kaasasolevale juhendile.

Märkus: Pistikusse ühendatud seadme korral peab vooluvõrgu pistik olema kergesti ligipääsetav ja asuma seadmele lähedal.

Puhastamine ja hooldus

- Seade, aku ja laadija ei ole veekindlad. Hoia need kuivana. Kaitse seadet, akut ja laadijat vee või niiskuse eest. Seadet või laadijat märja käega puudutada ei tohi, vastasel juhul võib kasutaja saada elektrilöögi; samuti võib tekkida lühis või seadme rike.
- Seade, aku ja laadija peavad asuma kohas, kus puudub kokkupõrke võimalus või mõni muu mehaaniline surve. Vastasel juhul võib tekkida aku leke, seadme kahjustus, ülekuumenemine, tulekahju või plahvatus.
- Seadet ei tohi asetada magnetväljaga salvestusseadmete (nt. magnetkaardid, flopikettad) lähedusse. Seadmest eralduv kiirgus võib magnetkandjal oleva info kustutada.
- Seadet, akut ja laadijat ei tohi hoida äärmuslikult madala või kõrge temperatuuriga keskkonnas. Äärmuslik temperatuur võib häirida seadme toimimist; samuti võib tekkida tulekahju- või plahvatusoht.
- Kuulari lähedusse ei tohi asetada teravaid metallist objekte (nt. nõelad). Kõrvakomplekt võib metallobjekti enda külge tõmmata ning komplekti külge kinnitunud terav metallosa võib kasutajat vigastada.
- Seade tuleb enne puhastamist või hooldamist vooluvõrgust eemaldada.
- Seadme ja laadija puhastamisel väldi kemikaale, pulbreid või teisi kahjulikke aineid (nt. alkohol ja benseen). Kemikaalid võivad seadet kahjustada või põhjustada tulekahju. Seadet ja laadijat võib puhastada kergelt niiske pehme antistaatilise lapiga.
- Seadet ja selle tarvikuid ei tohi lahti võtta. Seadme lahtivõtmisel katkeb toote garantii ja tootja ei ole tekkinud kahjude eest vastutav.

Hädaabikõne

Seadet saab võrgu teeninduspiirkonnas kasutada hädaabinumbritele helistamiseks. Pidevat tingimustest mittesõltuvat ühenduse olemasolu siiski tagada võimalik ei ole. Seetõttu on kiiret abi

vajavate olukordade lahendamiseks kasulik omada ka alternatiivseid ühenduse loomise viise.

Jäätmekäitlus ja taaskasutus

Märge seadmel (ning igal komplektis oleval akul) näitab, et seade ja selle komponendid tavajäätmete hulka ei kuulu. Ära pane seadmeid ja selle patareisid ning akusid sorteerimata olmejäätmete hulka. Seade (ja selle toiteallikad) tuleb nende tööea lõppemisel viia spetsiaalsetesse kogumiskeskustesse.
Täpsema info jäätmekäitluse ja seadme või selle patareide ja akude taaskasutuse kohta saad piirkondlikult haldusorganilt, jäätmete käitlusteenuse pakkujatelt või seadme müügikohast.
Seadme jäätmekäitlus peab olema vastavuses Euroopa Liidu Elektri- ja elektroonikaseadmete direktiiviga (WEEE). WEEE ja patareide ning akude eraldamine muudest jäätmetest on vajalik, sest need võivad põhjustada tervise- või keskkonnaohtu ning keskkonnahäiringuid.

Ohtlike ainete vähendamine

Seade vastab Eurooa Liidu regulatsiooni REACH (Euroopa Parlamendi ja Euroopa Nõukogu regulatsioon nr. 1907/2006/EC) ja direktiivi RoHS (Euroopa Parlamendi ja Euroopa Nõukogu direktiiv nr. 2002/95/EC) nõuetele. Täpsem teave seadme vastavusest REACH nõuetele on saadaval veebilehel www.huaweidevice.com/certification. Ajakohase info saamiseks soovitame veebilehte külastada regulaarselt.

Vastavus Euroopa Liidu regulatsioonidele

Käesolevaga deklareerib Huawei Technologies Co., Ltd., et seade vastab peamistele direktiivi 1999/5/EC nõuetele ja seotud sätetele.

Vastavusdeklaratsioon on kättesaadav ka veebilehel www.huaweidevice.com/certification.

CE0168

Märkus: Seadme kasutamisel arvesta piirkondlike ja riiklike määrustega. Seadme kasutamine võib olla mõnes Euroopa Liidu liikmesriigis piiratud.